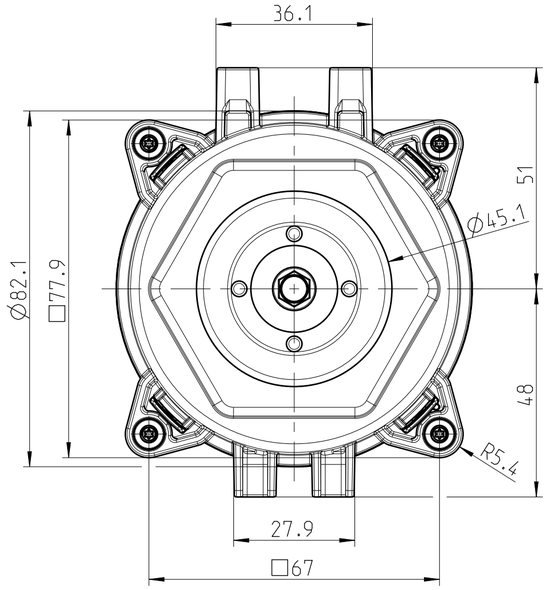

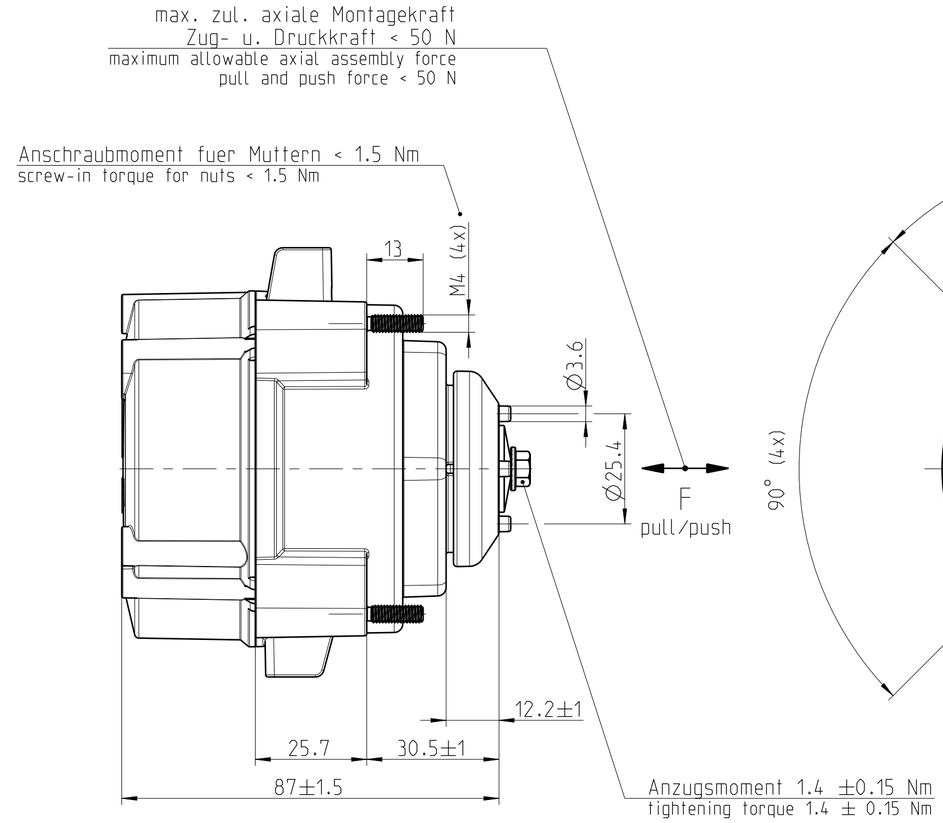

Bei der Handhabung des Motors darf keine Verschmutzung in die Steckeroeffnung gelangen

During the handling of the motor the opening of the housing cover have to keep free of pollution

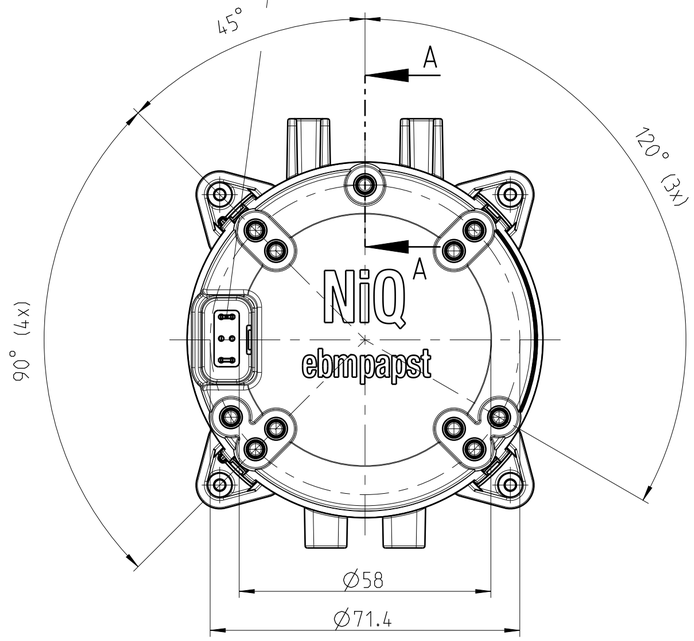

Motordrehrichtung **Linkslauf** auf Antriebsseite (AS) gesehen

direction of rotation **CCW** viewed on driving side (AS)

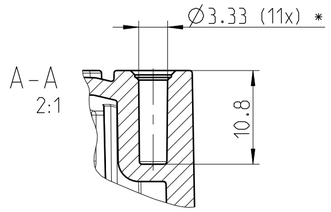

Achtung!
Motor darf nur mit verrasteter ebm-papst NiQ Schaltverbindung in Betrieb genommen werden.

Attention!
The motor may only be started with a locked ebm-papst NiQ power cord

Die ebm-papst NiQ Schaltverbindung kann in der benoetigten Ausfuehrung separat geordert werden.

The ebm-papst NiQ power cord can be ordered separately with the requiered configuration.

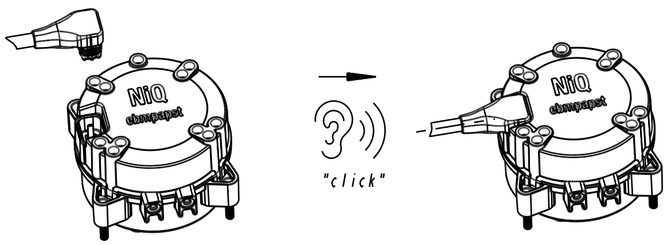

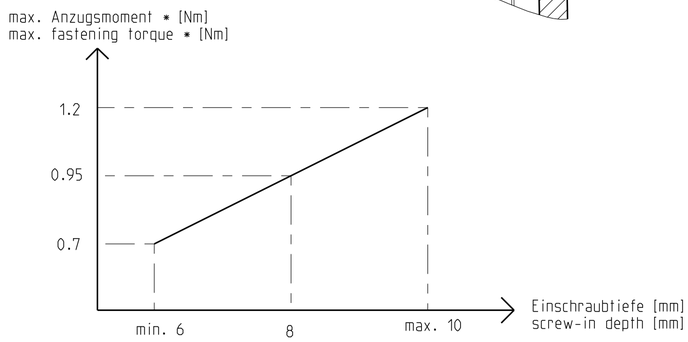

* Anschraubempfehlung bezogen auf Schrauben Ø4 mit einer fuer Kunststoffverschraubungen optimierten Flankengeometrie
* Screw-on recommendation based on screws Ø4 mm with an optimized flank geometry for plastic screw connections

WICHTIG - weitere mitgeltende Unterlagen:
- Spezifikation 5533202015_B03
- Einbau- und Sicherheitshinweise fuer AC/DC-Einbaugeraete

IMPORTANT - further applicable documents:
- specification 5533202015_B03
- installation and safety instructions for AC/DC built-in devices

Tolerierung/tolerances ISO 8015			Maßstab/scale 1:1
Fertigzustand/final state	Zul.Abw./acc.diff. DIN ISO 2768-cK	Oberft./face	Geom.-Schl./geom.-key
			Werkstoff/material
Notiz zu Version/note to version 1 -Neutyp -new type	Status/state	Freigegeben	Einbauanleitung / mounting instruction Gleichstrommotor / DC-motor NiQ3212-330450-V48.12-193
	23.07.2019	Erlmeier	
	Freigabedatum/release date	Freigeber/releaser	
Aenderung/change 500000021397	ebmpapst ebm-papst Landshut GmbH		Zeichnungsnummer/drawing number 5533202015_Z10
Ersteller/creator D. Gräfe			Blatt/sheet 1 / 1
Datum/date 23.07.2019	Urspr./origin NiQ3212		Ers.f./sub.f.: Ers.d./sub.by: A2

ebm-papst Landshut GmbH, Hofmark-Aich-Strasse 25, D-84030 Landshut
Tel.+49 (0) 871 / 707-0, Fax.+49 (0) 871 / 707-465, E-Mail: info3de@ebmpapst.com www.ebmpapst.com
Alle Rechte vorbehalten. Weitergabe sowie Vervielfaltigung dieser Unterlage, Verwertung und Mitteilung ihres Inhalts sind nicht gestattet, soweit nicht schriftlich zugestanden.
All rights reserved. Reproduction, copying and distribution of this document, use and communication of its contents is not permitted unless written confirmation.